23 959 003 **GROHE PLUS WASTAFELMENGKRAAN MET LED DISPLAY L-SIZE**

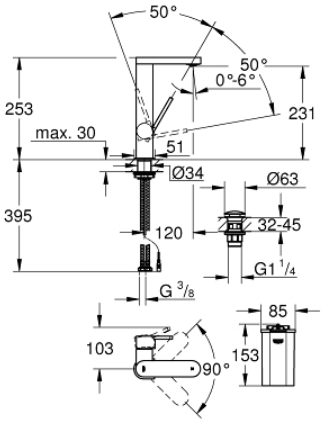

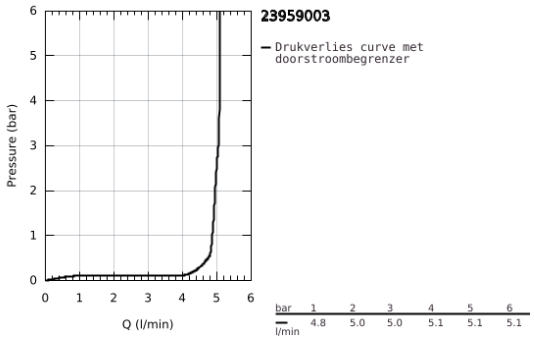

PRODUCTOMSCHRIJVING

- Kleur: chroom
- LED water temperatuur display
- infrarood omstelling: mousseur / Eco-spray
- automatische omschakeling van douchestraal naar mousseur
- ééngatsmontage
- metalen greep
- GROHE SilkMove 28 mm kardoes met keramische schijven
- met geïntegreerde drukafhankelijke temperatuurbegrenzer
- GROHE Water Saving technologie voor minder water en een perfecte straal
- max 5,0 l/min doorstroombegrenzer bij 3 bar
- SpeedClean mousseur
- GROHE Aquaguide instelbare mousseur
- snelmontage systeem
- draaibare uitloop met easy docking
- zwenkbereik 90°
- gladde body met push-open waste
- flexibele aansluitslangen
- 1,5 V alkaline mono batterij, 4 x mono cell
- externe batterij

23 959 003 **GROHE PLUS WASTAFELMENGKRAAN MET LED DISPLAY L-SIZE**

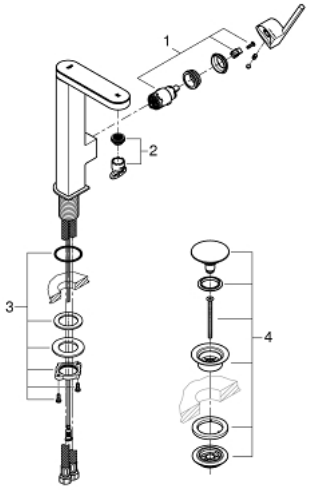

ONDERDELEN , april 2019 – now

1: Kardoes (Bestel-nr 46963000)

2: Mousseur (Bestel-nr 48449000)

3: Schachtbevestiging (Bestel-nr 48384000)

4: Waste set met push open plug (Bestel-nr 65807000)