27 964 000 **EUPHORIA SYSTEEM 210 DOUCHESYSTEEM MET THERMOSTAATKRAAN**

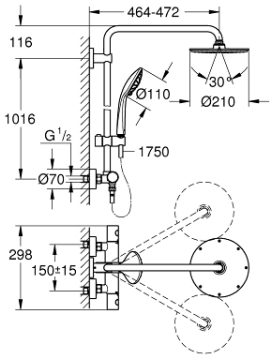

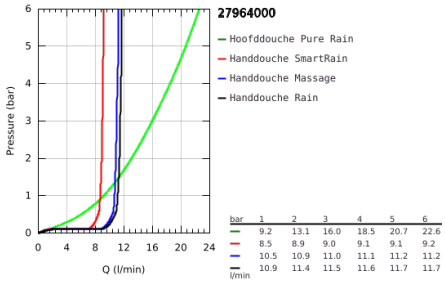

bar	1	2	3	4	5	6
	9.2	13.1	16.0	18.5	20.7	22.6
	8.5	8.9	9.0	9.1	9.1	9.2
	10.5	10.9	11.0	11.1	11.2	11.2
l/min	10.9	11.4	11.5	11.6	11.7	11.7

PRODUCTOMSCHRIJVING

- Kleur: chroom
- bestaat uit:
- horizontaal draaibare 450 mm douchearm
- thermostaatkraan met Aquadimmerfunctie
- functie voor wisseling tussen hoofd- en handdouche
- metalen hoofddouche Rainshower Cosmopolitan 210 (28 368 000)
- straalsoort: Rain
- met kogelgewricht
- draaihoek ±15°
- handdouche Euphoria 110 Massage (27 221 000)
- 3 straalsoorten:
- Rain, Massage, SmartRain
- in hoogte verstelbaar middels glij-element
- doucheslang Silverflex 1750 mm (28 388 000)
- GROHE TurboStat thermo-element
- GROHE SafeStop bij 38°C
- GROHE SafeStop Plus optionele temperatuurbegrenzer bij 43°C inbegrepen
- GROHE MetalGrip ergonomisch gevormde metalen grepen
- GROHE DreamSpray voor een optimaal straalbeeld
- SpeedClean anti-kalk systeem
- TwistStop voorkomt het meedraaien van de slang
- optionele upgrade: GROHE EasyReach tray (26 362)

27 964 000 **EUPHORIA SYSTEEM 210 DOUCHESYSTEEM MET THERMOSTAATKRAAN**

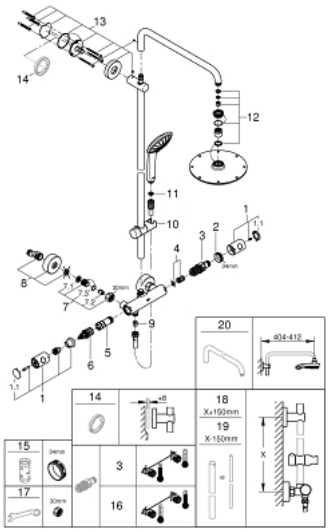

ONDERDELEN , juli 2017 – now

1: Metalen greep (Bestel-nr 47984000)

1.1: Afdekkapje (Bestel-nr 6458500M)

2: Bevestigingsring (Bestel-nr 47743000)

3: Thermo element 1/2" (Bestel-nr 47439000)

4: Geluiddemper (Bestel-nr 47398000)

5: Waterdoorvoer (Bestel-nr 47751000)

6: Aquadimmer (Bestel-nr 12433000)

7: Terugslagklep (Bestel-nr 47189000)

7.1: Vuilfilter (Bestel-nr 0726400M)

7.2: Terugslagklep (Bestel-nr 08565000)

7.3: O-Ring Ø17 x Ø2 (Bestel-nr 0305500M)

8: S-koppeling (Bestel-nr 12662000)

9: Terugslagklep (Bestel-nr 08565000)

10: Glijstuk (Bestel-nr 12140000)

11: Zeef (Bestel-nr 0700200M)

12: Dichtingsset (Bestel-nr 45933000)

13: Glijstanghouder (Bestel-nr 48279000)

14: Opvulplaatje (Bestel-nr 27180000)*

15: Pijpsleutel (Bestel-nr 19332000)*

16: GROHE TurboStat thermo-element 1/2" (Bestel-nr 47175000)*

17: Speciale sleutel (Bestel-nr 19377000)*

18: Douchepijp voor douchesysteem (Bestel-nr 48053000)*

19: Douchepijp voor douchesysteem (Bestel-nr 48054000)*

20: Douchearm voor douchsystemen (Bestel-nr 14047000)*

*Speciale accessoires