29 149 000 **SMARTCONTROL MENGKRAAN MET OMSTELLING**

PRODUCTOMSCHRIJVING

- Kleur: chroom
- Let op: alleen te gebruiken met:
- GROHE Rapido SmartBox 35 604 000
- metalen rozet met GROHE FastFixation (verdekte bevestiging), gedurende installatie 6° verstelbaar
- SmartControl druk voor aan-uit, draai voor aanpassen volume
- verwisselbare symbolen
- kardoes om temperatuur te mengen
- meerdere uitgangen tegelijkertijd mogelijk
- Let op: zonder inbouwdeel
- doorstroming:uitgang A = 22 l/min uitgang B = 26 l/min uitgang C = 22 l/min uitgang A + B = 31 l/min uitgang A + B + C = 34 l/min

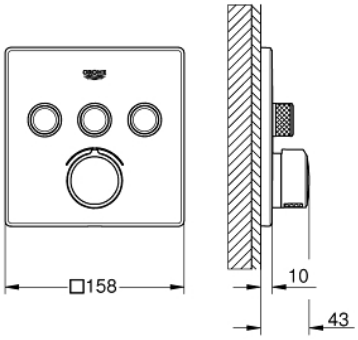

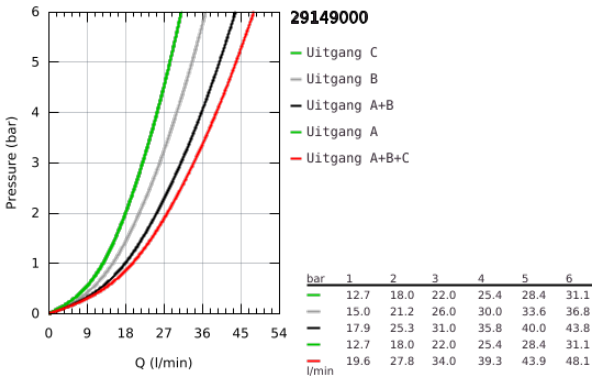

bar	1	2	3	4	5	6
	12.7	18.0	22.0	25.4	28.4	31.1
	15.0	21.2	26.0	30.0	33.6	36.8
	17.9	25.3	31.0	35.8	40.0	43.8
	12.7	18.0	22.0	25.4	28.4	31.1
l/min	19.6	27.8	34.0	39.3	43.9	48.1

29 149 000 **SMARTCONTROL MENGKRAAN MET OMSTELLING**

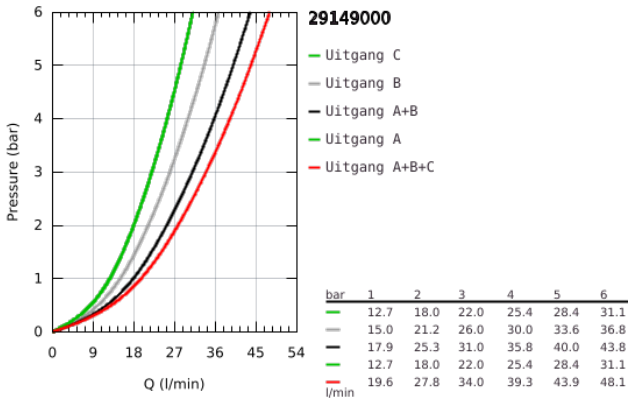

bar	1	2	3	4	5	6
	12.7	18.0	22.0	25.4	28.4	31.1
	15.0	21.2	26.0	30.0	33.6	36.8
	17.9	25.3	31.0	35.8	40.0	43.8
	12.7	18.0	22.0	25.4	28.4	31.1
l/min	19.6	27.8	34.0	39.3	43.9	48.1

29 149 000 **SMARTCONTROL MENGKRAAN MET OMSTELLING**

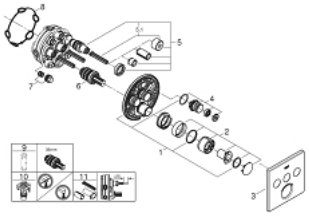

ONDERDELEN , september 2020 – now

1: Montageplaat (Bestel-nr 48362000)

2: Greep (Bestel-nr 46990000)

3: Rozet (Bestel-nr 46996000)

4: Drukknopbediening (Bestel-nr 48361000)

5: Kardoes (Bestel-nr 48359000)

5.1: Spindel (Bestel-nr 49088000)

6: Kardoes (Bestel-nr 46989000)

7: Terugslagklepjes (Bestel-nr 47979000)

8: Dichting (Bestel-nr 48360000)

9: Pijpsleutel (Bestel-nr 49059000)*

10: Afsluiters (voor service doeleinden) (Bestel-nr 1405300M)*

11: Universele verlengset mengkranen, 25 mm (Bestel-nr 14048000)*

*Speciale accessoires