29 153 LS0 **GROHTHERM SMARTCONTROL THERMOSTATISCHE MENGKRAAN**

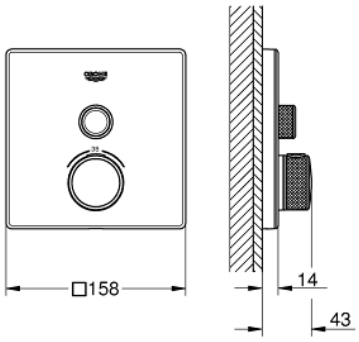

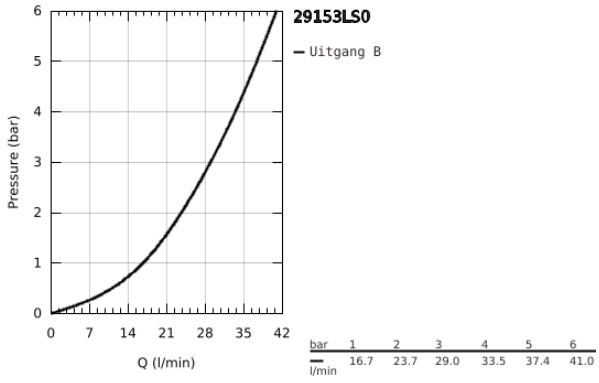

PRODUCTOMSCHRIJVING

- Kleur: moon white
- Let op: alleen te gebruiken met:
- GROHE Rapido SmartBox 35 604 000
- metalen rozet met GROHE FastFixation (verdekte bevestiging), gedurende installatie 6° verstelbaar
- SmartControl druk voor aan-uit, draai voor aanpassen volume
- verwisselbare symbolen
- GROHE TurboStat thermo-element
- GROHE ProGrip met een kartelstructuur
- GROHE SafeStop bij 38°C
- GROHE SafeStop Plus optionele temperatuurbegrenzer bij 43°C of 46°C inbegrepen
- geïntegreerde terugslagklep en filters
- afdekplaat wit acrylglas
- Let op: zonder inbouwdeel
- doorstroming: uitgang A (naar externe stopkraan) = 34 l/min uitgang B/C = 29 l/min

29 153 LS0 **GROHTHERM SMARTCONTROL THERMOSTATISCHE MENGKRAAN**

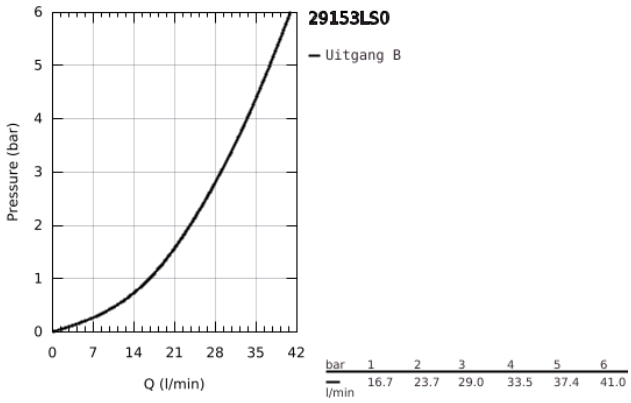

bar	1	2	3	4	5	6
l/min	16.7	23.7	29.0	33.5	37.4	41.0

29 153 LS0 **GROHTHERM SMARTCONTROL THERMOSTATISCHE MENGKRAAN**

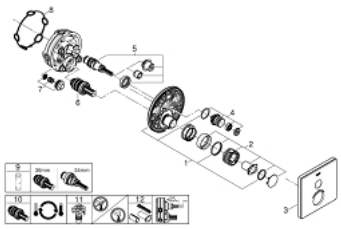

ONDERDELEN , juni 2018 – now

1: Montageplaat (Bestel-nr 48362000)

2: Temperatuurgreep (Bestel-nr 49029000)

3: Rozet (Bestel-nr 49038LS0)

4: Drukknopbediening (Bestel-nr 48361000)

5: Kardoes (Bestel-nr 48359000)

5.1: Spindel (Bestel-nr 49088000)

6: Compact-thermoelement 3/4" (Bestel-nr 49028000)

7: Terugslagklep (Bestel-nr 49085000)

8: Dichting (Bestel-nr 48360000)

9: Pijpsleutel (Bestel-nr 49059000)*

10: GROHE TurboStat kardoes 3/4" (Bestel-nr 49003000)*

11: Afsluiters (voor service doeleinden) (Bestel-nr 1405300M)*

12: Universele verlengset mengkranen, 25 mm (Bestel-nr 14048000)*

*Speciale accessoires